Collections : Alliance
Vidage automatique de baignoir - Complete bathtub drain.

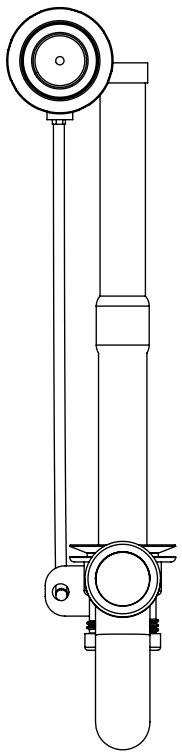

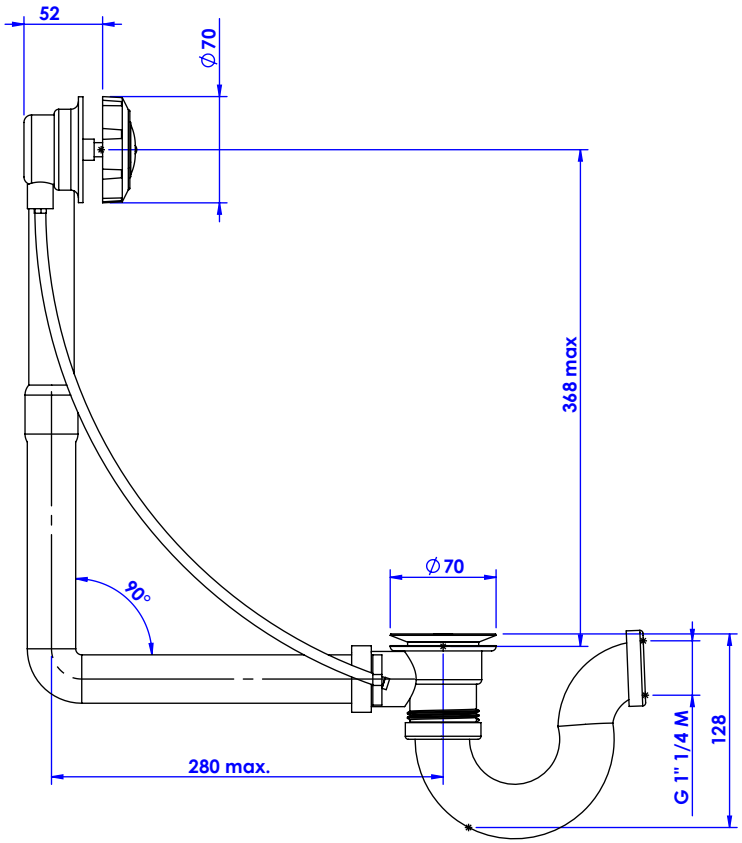

Ref : C29-305

CRISTAL&BRONZE
PARIS · 1937

15/10/2019 -1