Collection : Elégance

Mélangeur bain-douche sur gorge 5 trous - Rim mounted 5-hole bath & shower mixer

Ref : C34-3305
Ref : C35-3305

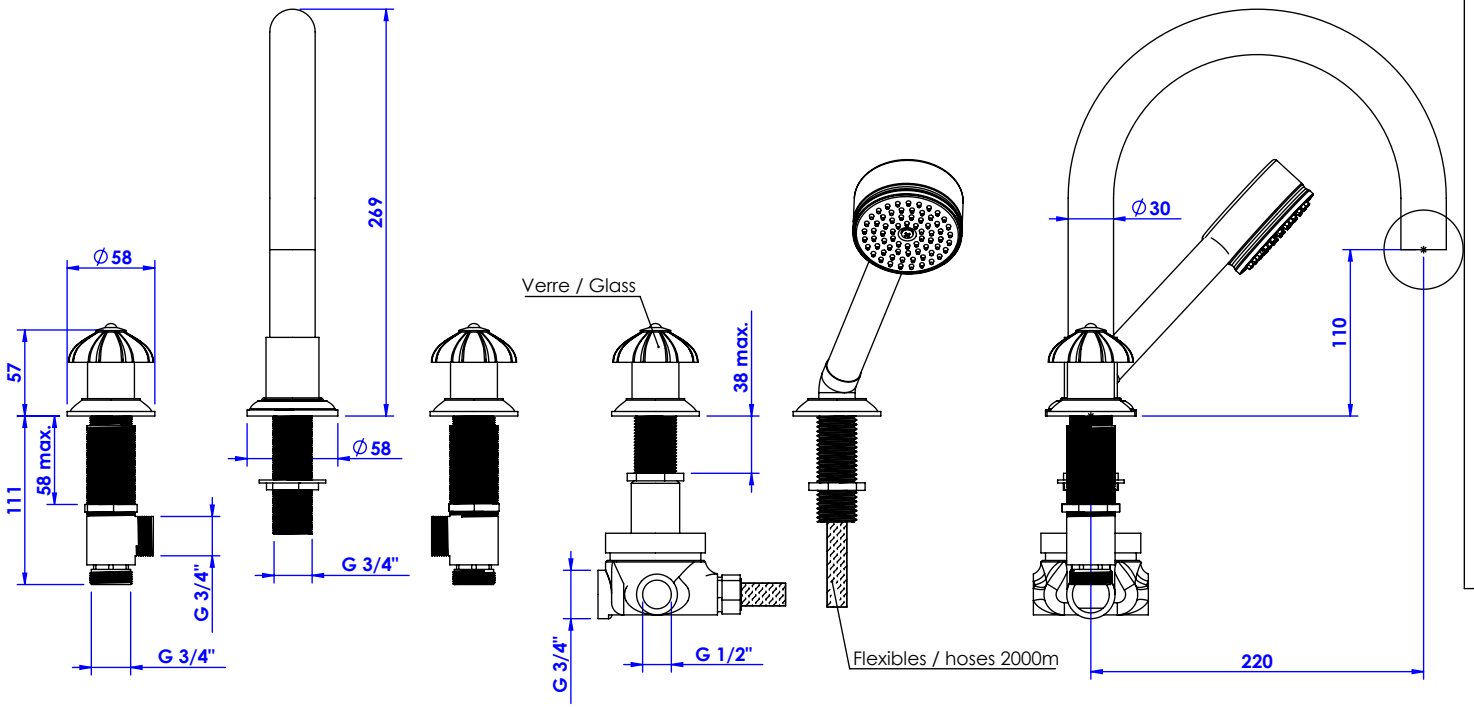

Débit / Flow rate : ...l/min (sous 3 bars).
Pression maxi / max pressure : 5 bars.

ø de perçage recommandé / ø recommended drilling :

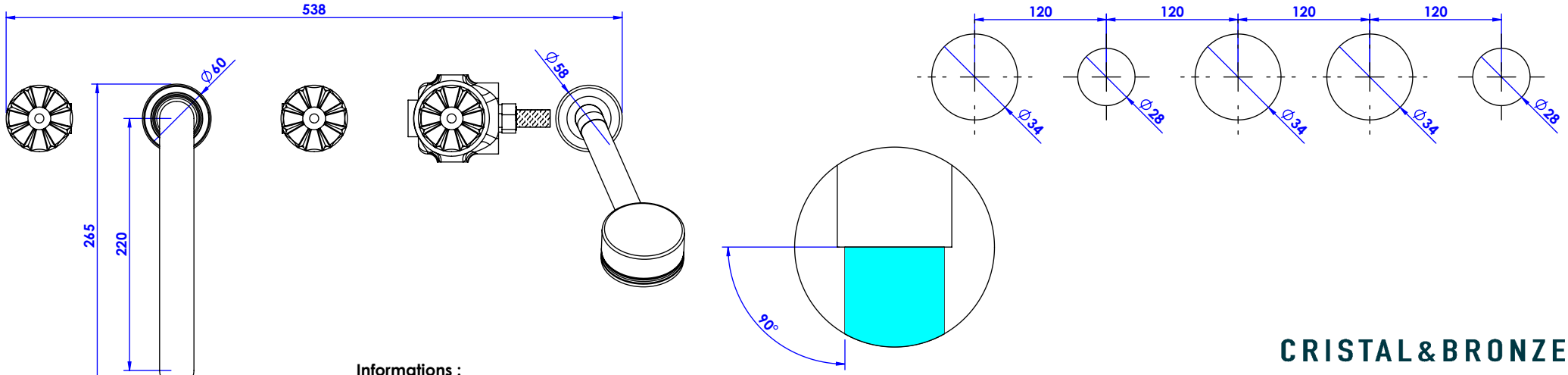

Informations :

Fournie avec tête céramique 1/4 de tour. / Provided with céramic cartridge 1/4 turn.
Raccordement par flexibles inox tressés (lg 300mm). / Connected by stainless steel hoses (lg 11,80 inch)
Vidage fourni sur demande / Bathtub drain on demand

CRISTAL&BRONZE
PARIS · 1937

30/08/2019-1