Collection : Bonroche

Mélangeur bain-douche sur gorge 4 trous avec flexibles et raccordements.
Rim mounted 4-hole bath & shower mixer.

Ref : C40-3304

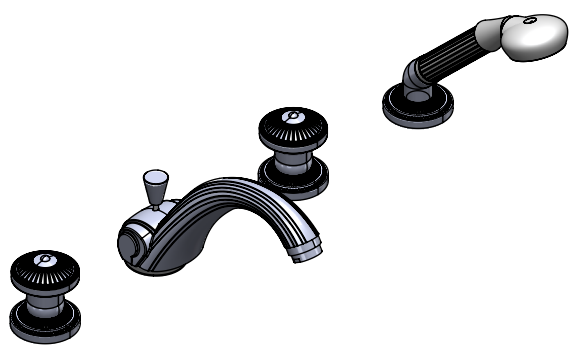

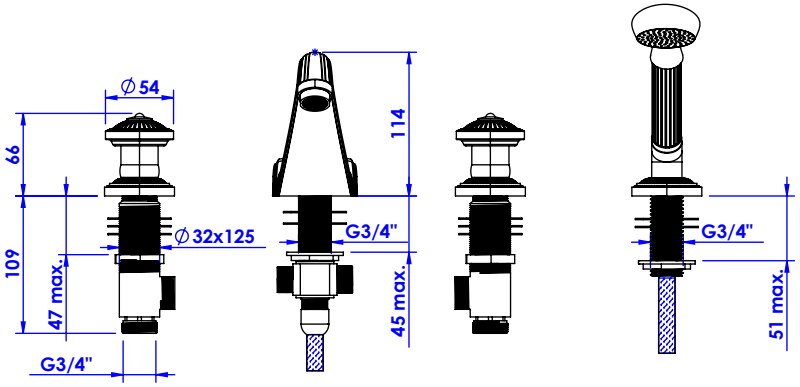

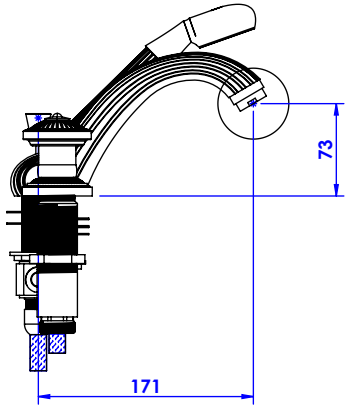

Débit / *Flow rate* : ...l/min (sous 3 bars).
Pression maxi / *max pressure* : 5 bars.

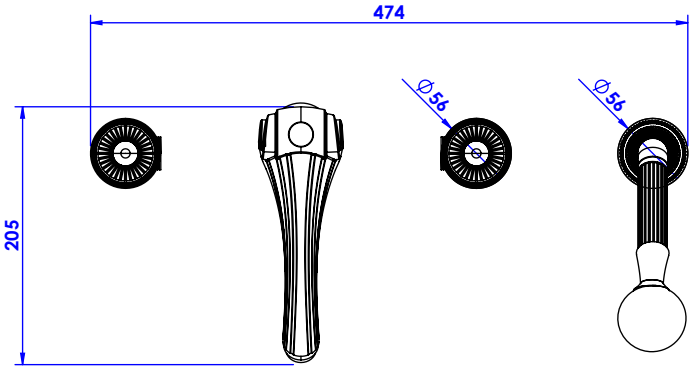

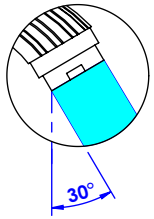

ø de perçage et entraxe recommandés.
ø recommended drilling and centre distances.

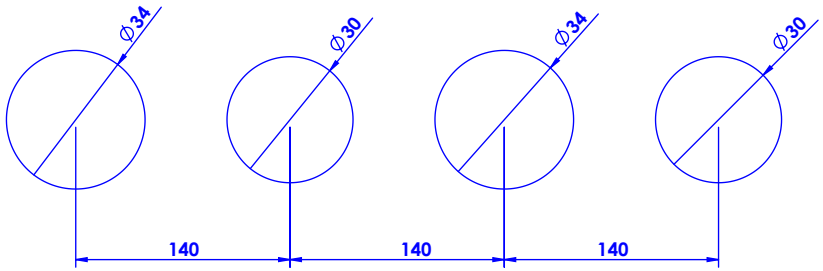

Informations :
Fournie avec tête céramique 1/4 de tour. / Provided with ceramic cartridge 1/4 turn.
Raccordement par flexibles inox tressés (lg 300mm). / Connected by stainless steel hoses (lg 11,80 inch)
Vidage fourni sur demande / Bathtub drain on demand

CRISTAL&BRONZE
PARIS · 1937

05/03/2020-1