Collection : Dôme cannelé

Mélangeur bain-douche sur gorge 5 trous
Rim mounted 5-hole bath & shower mixer.

Ref : C50-3305 Cristal blanc / Clear crystal
Ref : C51-3305 Cristal bleu / Blue crystal
Ref : C52-3305 Cristal rose / Pink crystal

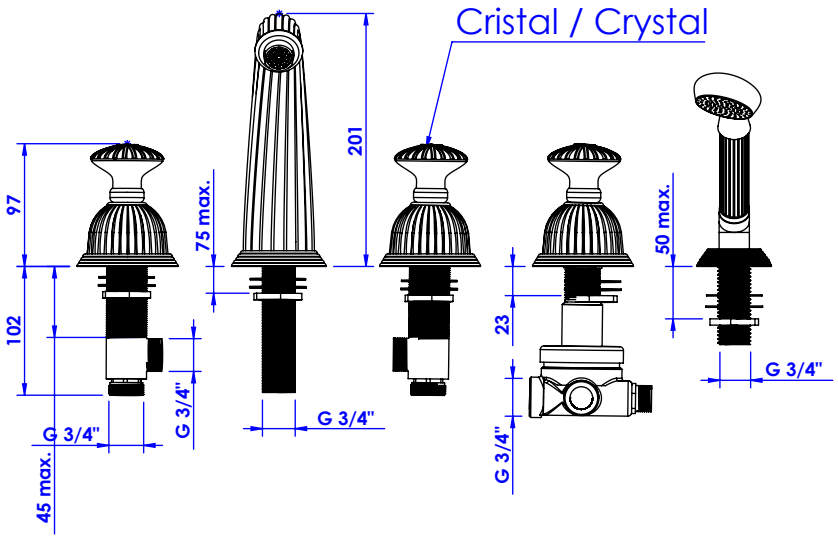

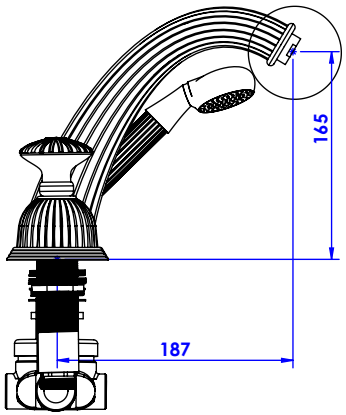

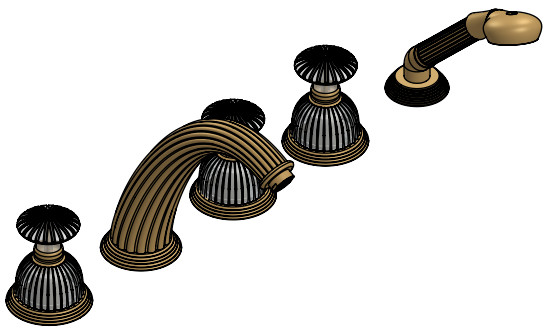

Débit / Flow rate : ...l/min (sous 3 bars).
Pression maxi / max pressure : 5 bars.

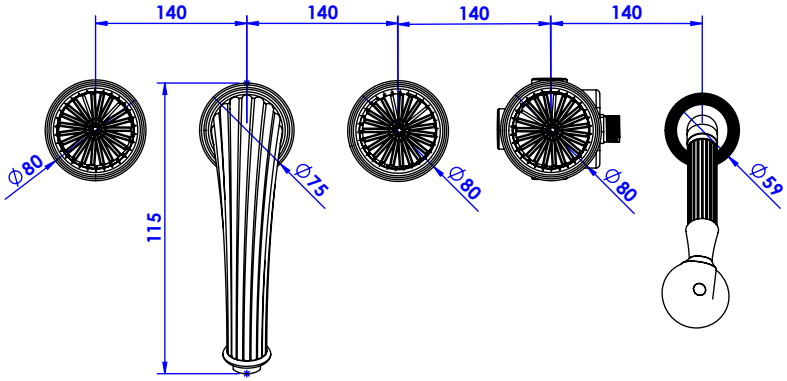

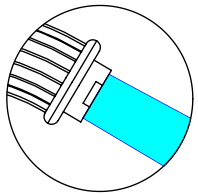

ø de perçage recommandé / ø recommended drilling :

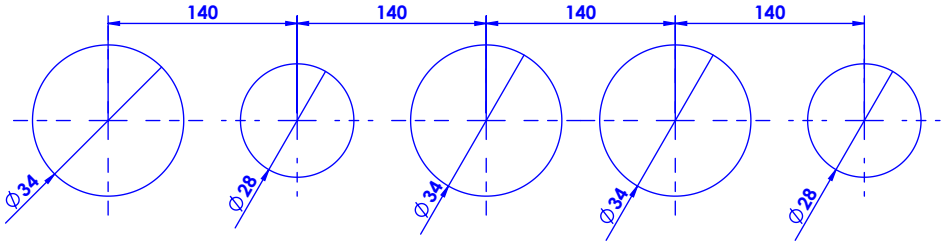

Informations :

Fournie avec tête céramique 1/4 de tour. / Provided with ceramic cartridge 1/4 turn.
Raccordement par flexibles inox tressés (lg 300mm). / Connected by stainless steel hoses (lg 11,80 inch)
Vidage fourni sur demande. bathtub drain on demand.

CRISTAL&BRONZE
PARIS · 1937

23/10/2019-1