Collection : Dôme à manettes Diamant

Mélangeur de bain 3 trous sur gorge avec flexibles et raccordements.
Rim mounted 3-hole bath mixer, with connection hoses.

Ref : C56-3301 Cristal Blanc / Clear crystal lever handles
Ref : C57-3301 Cristal bleu / Blue crystal lever handles
Ref : C58-3301 Cristal rose / Pink crystal lever handles

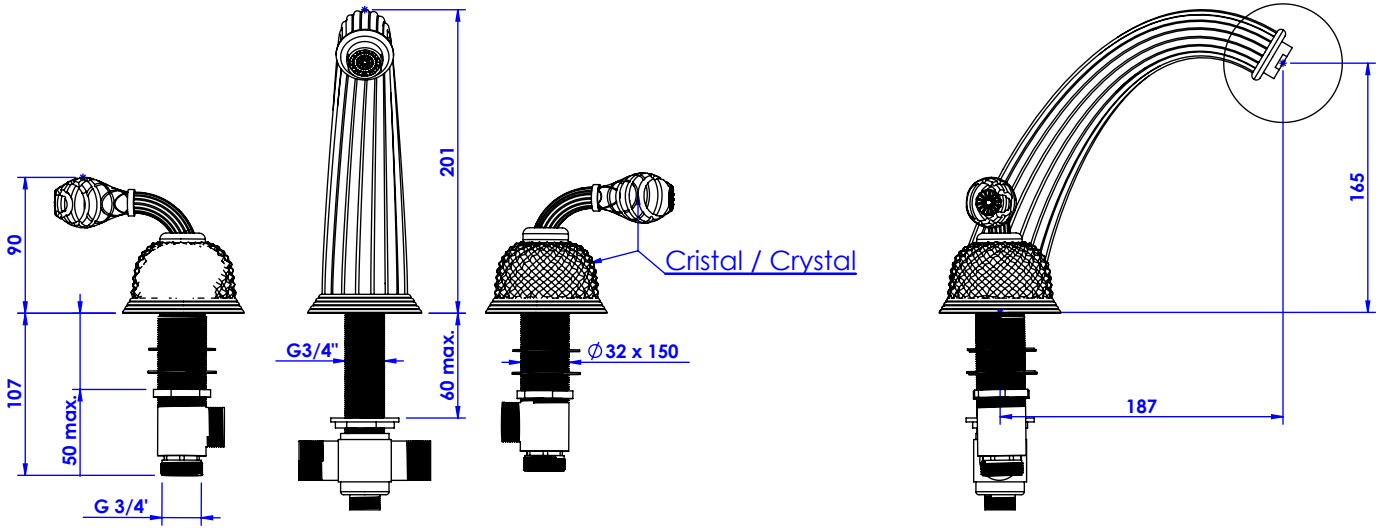

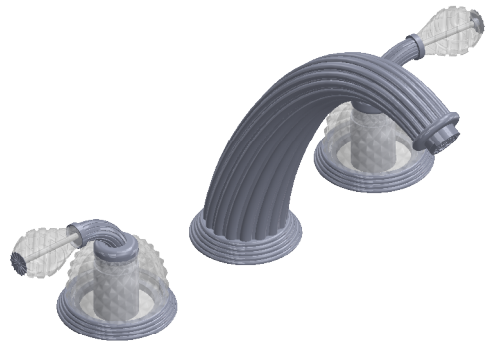

Débit / Flow rate : ...l/min (sous 3 bars).
Pression maxi / max pressure : 5 bars.

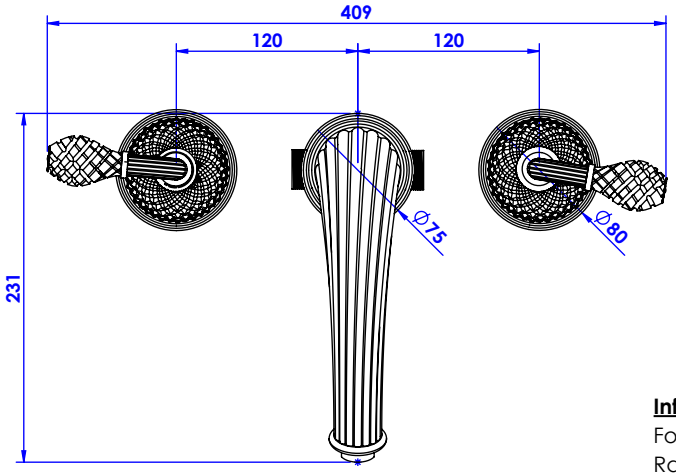

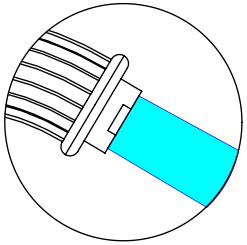

ø de perçage recommandé / ø recommended drilling :

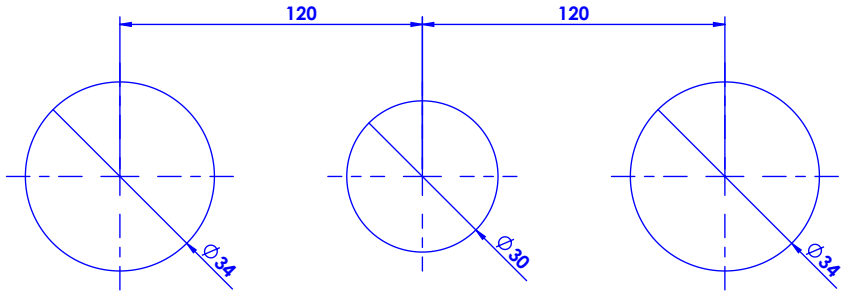

Informations :
Fournie avec tête céramique 1/4 de tour. / Provided with ceramic cartridge 1/4 turn.
Raccordement par flexibles inox tressés (lg 300mm). / Connected by stainless steel hoses (lg 11,80 inch)
Vidage fournisur demande / Bathtub drain on demand

CRISTAL&BRONZE
PARIS · 1937

27/01/2020-1