Collection : Dôme à manettes cannelé

Mélangeur bain-douche sur gorge 4 trous avec flexibles de raccordements.

Rim mounted 4-hole bath & shower mixer.

Ref : C59-3304 Cristal blanc / Clear crystal lever handles
Ref : C60-3304 Cristal bleu / Blue crystal lever handles
Ref : C61-3304 Cristal rose / Pink crystal lever handles

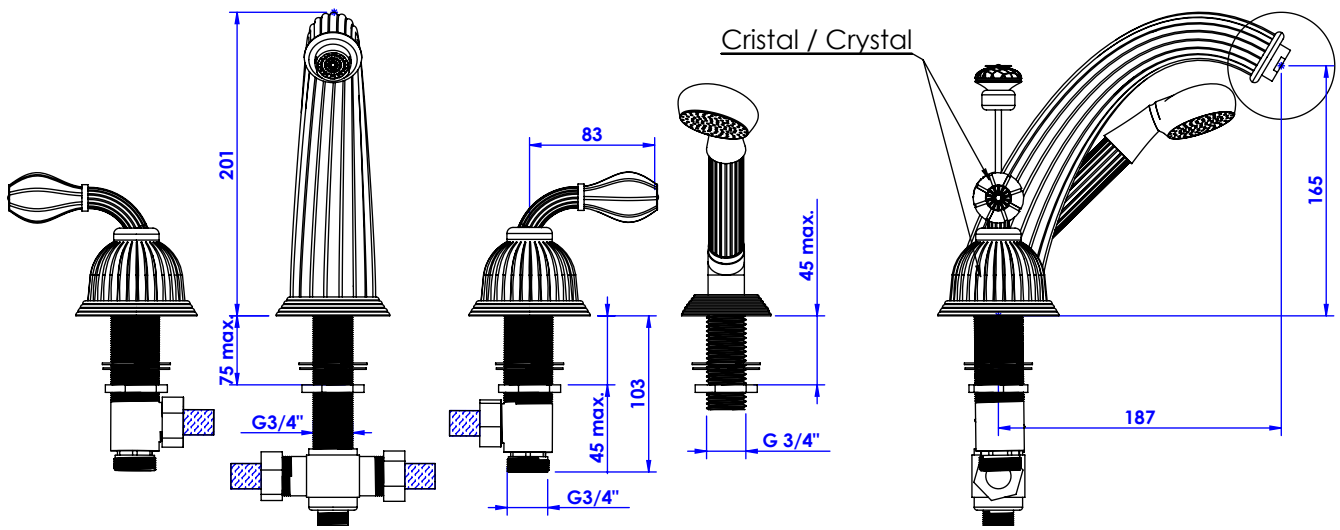

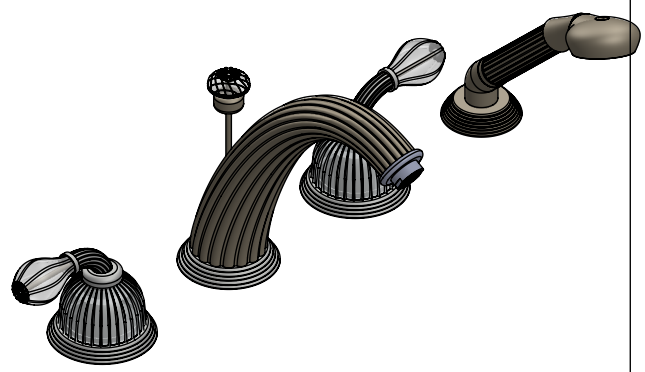

Débit / Flow rate : ...l/min (sous 3 bars).
Pression maxi / max pressure : 5 bars.

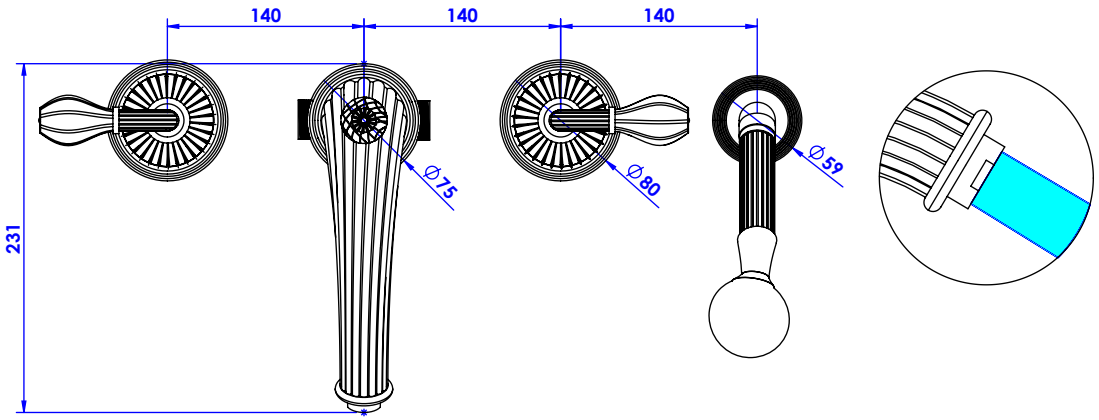

ø de perçage et entraxe recommandés.
ø recommended drilling and centre distances.

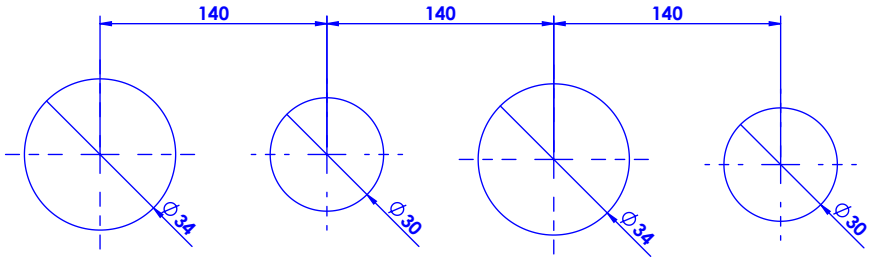

Informations :
Fournie avec tête céramique 1/4 de tour. / Provided with céramic cartridge 1/4 turn.
Raccordement par flexibles inox tressés (lg 300mm). / Connected by stainless steel hoses (lg 11,80 inch)
Vidage fourni sur demande / Bathtub drain on demand.

CRISTAL&BRONZE
PARIS · 1937

09/01/2020-1