Pot à balais / Brush holders :

Pot à balais mural sans couvercle, manche et bord lisse.

Wall mounted brush holder without cover, plain brushand plain edge.

Ref : FS01-695

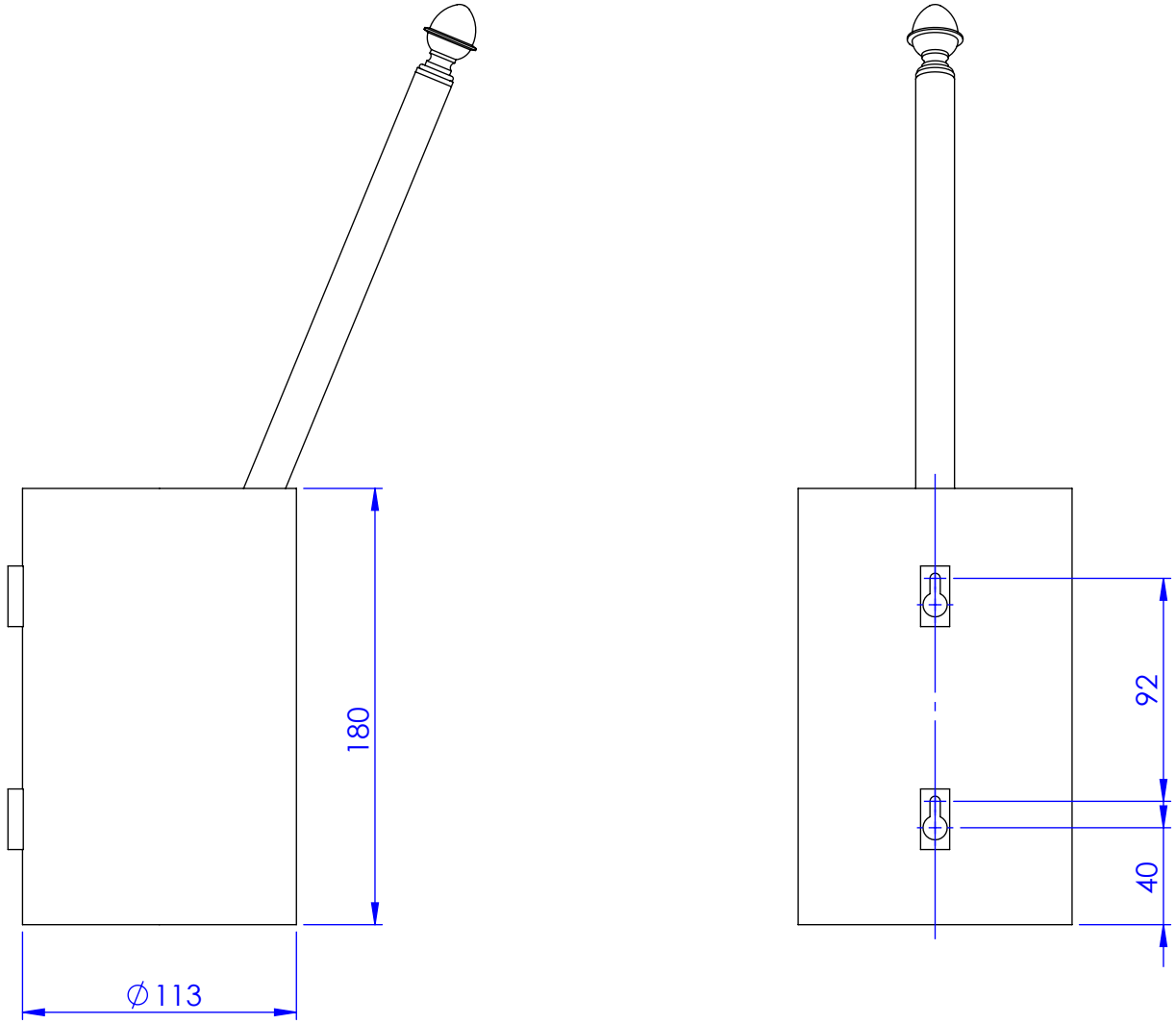

Cristal&Bronze
Paris 1937

28/04/2025-1